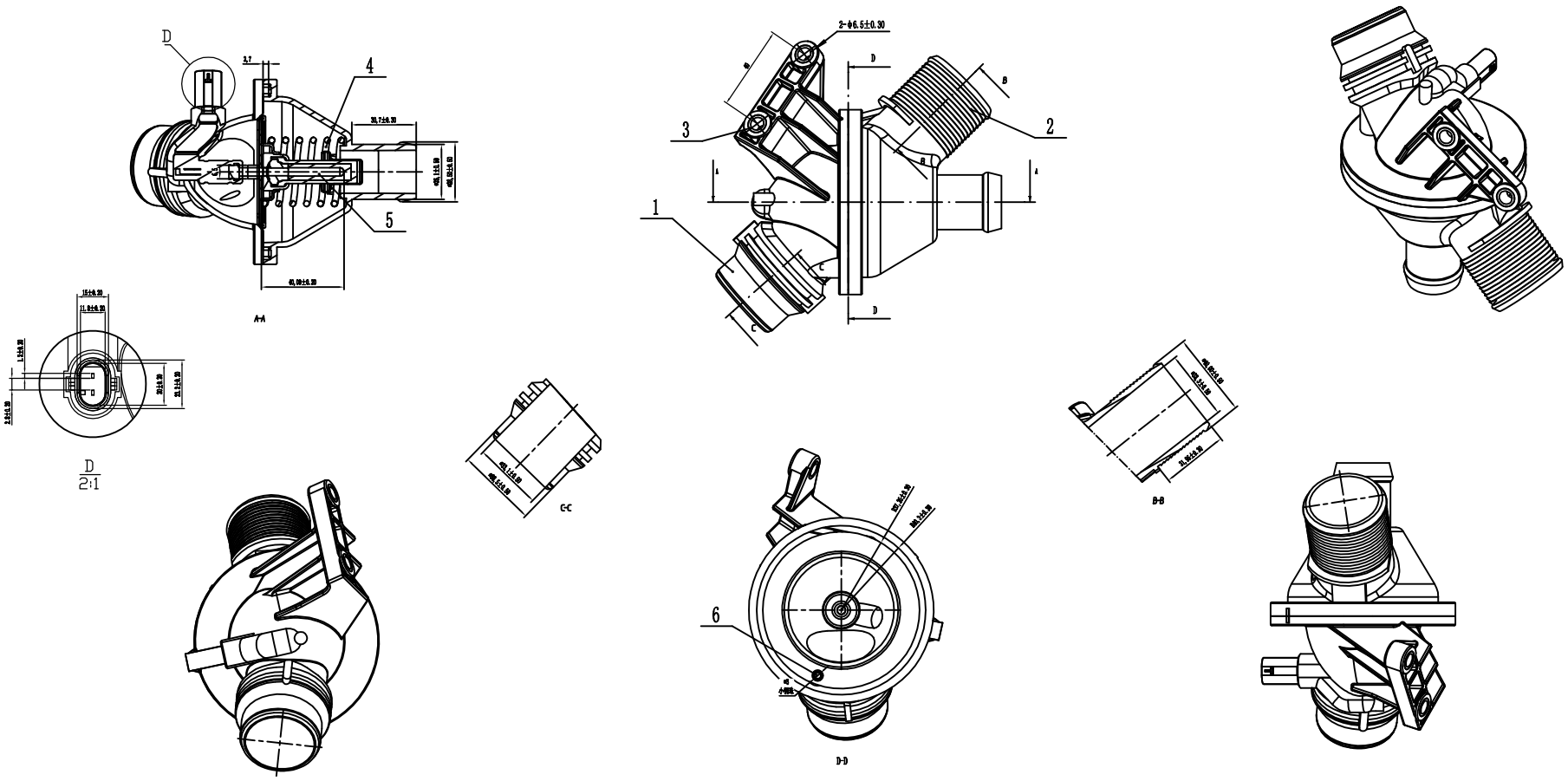

序号	名称	规格	数量	材料	备注
1	上盖	黑色	1	PA66-GF30	
2	下盖	黑色	1	PA66-GF30	
3	衬套	ø9*ø6.5*10.1	2	Q235	
4	节温器	/	1	/	
5	加热杆	/	1	/	
6	小钢珠	ø3	1	45#	

技术要求：

1；毛刺小于0.1。
2；零件无走料不足裂纹等缺陷
3；零件符合ROHS标准
4；颜色为黑色
5；开启温度：108° C ±2° C
6；全开温度为 122° C，最大行程≥7.5mm。
7；气密性：在200Kpa下，历史15S，无泄漏。

未注尺寸公差				角度
	0	6	±0.3	
	6	30	±0.5	
	30	120	±1	
	120	315	±1.4	±1
	315	1000	±1.8	

A	日期	2021.11.11
版本	内容	

材料	名称	调温器总成	设计	
重量 (g)	图号	11538635689	审核	
比例			批准	

宁波利宝来汽车部件科技有限公司