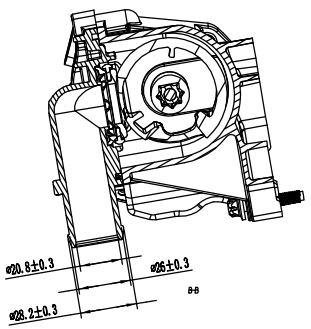

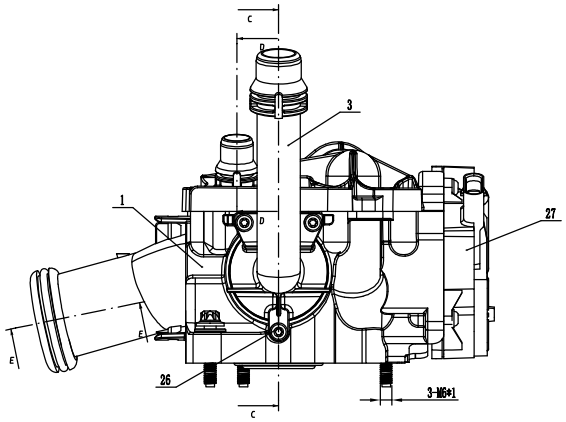

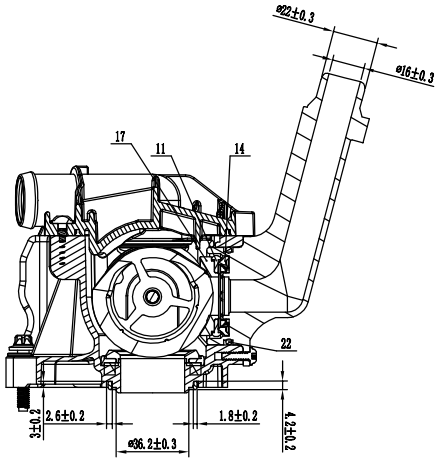

参数	测试条件	范围	单位
电机供电		9-16	V
电机工作电流	VCC：13.5V	1.2MAX	A
传感器供电		4.5-5.5	V
传感器工作电流	VCC：5V	4-10	mA
角度精度	温度：-40-150℃	±3	°
工作温度	长期工作	-40-125	℃
	短期工作	-40-150	℃
气密性	温度：25摄氏度 压力：250kpa 保压时间：15S	≤4	mL/min
噪音	空载运行 温度：25℃ 电机供电：13.5V 噪音测点距离：1m	≤50	dB (A)
防护等级：IP67			
角度信号：sent协议			

序号	名称	规格	数量	材料	备注
1	腔体	黑色	1	PPA	
2	盖子	黑色	1	PPA	
3	小管	黑色	1	PPA	
4	大管	黑色	1	PPA	
5	球阀	黑色	1	PPA	
6	球阀座	黑色	1	PPA	
7	衬套	黑色	1	PPA	
8	压板	黑色	1	PPA	
9	耐磨垫片1	黑色	1	PPA	
10	耐磨垫片2	黑色	1	PPA	
11	耐磨垫片1	黑色	1	PPA	
12	缓冲垫圈1	/	1	EPDM	硬度65HA±5HA
13	缓冲垫圈2	/	1	EPDM	硬度65HA±5HA
14	缓冲垫圈1	/	1	EPDM	硬度65HA±5HA
15	四氟垫片1	/	1	聚四氟乙烯	
16	四氟垫片2	/	1	聚四氟乙烯	
17	四氟垫片3	/	1	聚四氟乙烯	
18	装配密封圈	/	1	EPDM	硬度65HA±5HA
19	动态胶圈	/	2	HNBR	硬度65HA±5HA
20	O型圈1	ø2.5*ø3.53	1	EPDM	硬度65HA±5HA
21	O型圈2	ø45*ø3.5	1	EPDM	硬度65HA±5HA
22	O型圈3	ø32*ø3	1	EPDM	硬度65HA±5HA
23	底部密封圈	/	1	EPDM	硬度65HA±5HA
24	衬套螺丝	/	3	50N	
25	大自攻螺丝	/	6	swrch18a	
26	小自攻螺丝	/	6	swrch18a	
27	执行器	/	1	/	
28	卡子	/	1	304	
29	传动轴	/	1	304	

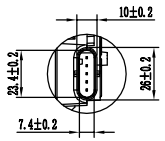

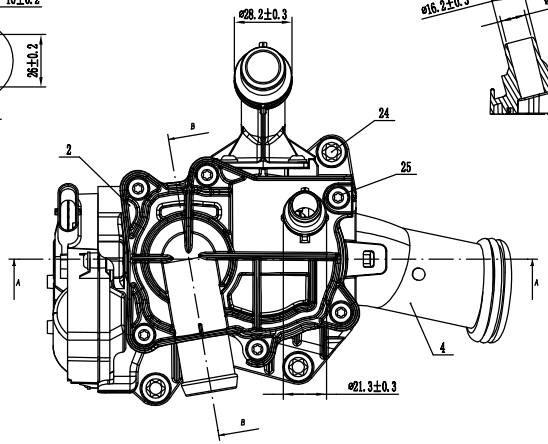

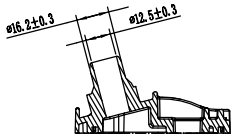

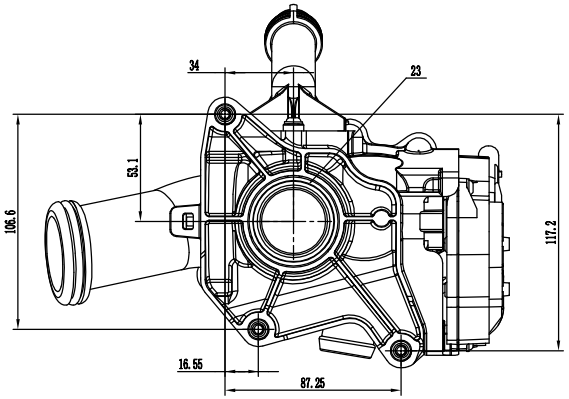

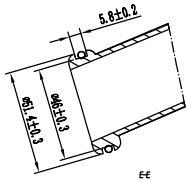

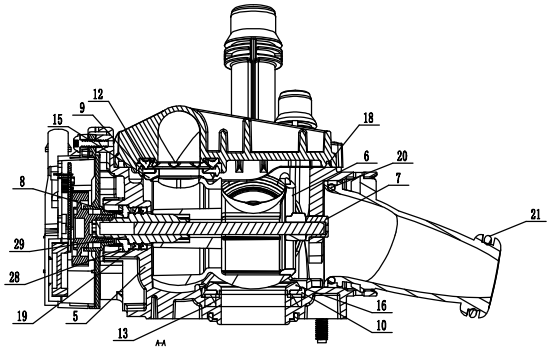

技术要求：

1；毛刺小于0.1。
2；零件无走料不足裂纹等缺陷
3；零件符合ROHS标准
4；颜色为黑色

未注尺寸公差	0 6 ±0.3 6 30 ±0.5 30 120 ±1 120 315 ±1.4 315 1000 ±1.8	角度	±1
A	日期		2025.04.12
版本	内容		

材料	名称	热管理模块	设计	
重量 904 (g)			审核	
比例	图号	11537642854	批准	

宁波利宝来汽车部件科技有限公司