序号	名称	规格	数量	材料	备注
1	腔体	黑色	1	PPA	
2	大盖	黑色	1	PPA-GF35	
3	小盖1	黑色	1	PPA-GF35	
4	小盖2	黑色	1	PPA-GF35	
5	盖板	黑色	1	PPS-GF40	
6	执行器1	/	1	/	
7	执行器2	/	1	/	
8	小球阀配件1	黑色	1	PPA-GF35	
9	小球阀配件2	黑色	1	PPA-GF35	
10	球阀杆	黑色	1	PPA-GF35	
11	小球阀	咖啡色	1	PPA-GF35	
12	大球阀	黑色	1	PPA-GF35	
13	底部盖板	黑色	1	PPA	
14	盖板衬套	黑色	1	PPS-GF40	
15	大球阀盖板	黑色	1	PPS耐磨材料	
16	连杆塑料	黑色	1	PPS耐磨材料	
17	大盖塑料挡圈	黑色	1	PPA-GF35	
18	小盖1塑料挡圈	黑色	1	PPA-GF35	
19	小盖2塑料挡圈	黑色	1	PPA-GF35	
20	小球阀衬套	黑色	1	PPA	
21	大球阀动态胶圈压板	黑色	1	PPA	
22	小盖1-O型圈	ø48ø3ø42	1	EPDM	
23	小盖2-O型圈	ø48ø3ø42	1	EPDM	
24	底部盖板O型圈	ø48ø3ø42	1	EPDM	
25	盖板O型圈	ø63ø4ø60	1	EPDM	
26	大球阀动态胶圈	/	1	HNBR	
27	球阀配件2胶圈	/	1	EPDM	
28	腔体底部O型圈	ø40.5ø3.5ø33.5	1	EPDM	
29	底部盖板密封圈	/	1	EPDM	
30	小盖1四氟垫片垫圈1	/	1	EPDM	
31	小盖2四氟垫片垫圈2	/	1	EPDM	
32	大盖四氟垫片垫圈3	/	1	EPDM	
33	大盖四氟垫片	/	1	聚四氟乙烯	
34	小盖1四氟垫片	/	1	聚四氟乙烯	
35	小盖2四氟垫片	/	1	聚四氟乙烯	
36	球阀四氟垫片	/	1	聚四氟乙烯	
37	卡子	/	1	304	
38	螺栓带衬套	达克罗	5	45#	
39	自攻螺丝	达克罗	17	SWRCH22A	
40	大盖O型圈	ø47.5ø3ø53.5	1	EPDM	
41	小球阀垫片垫圈	/	1	EPDM	

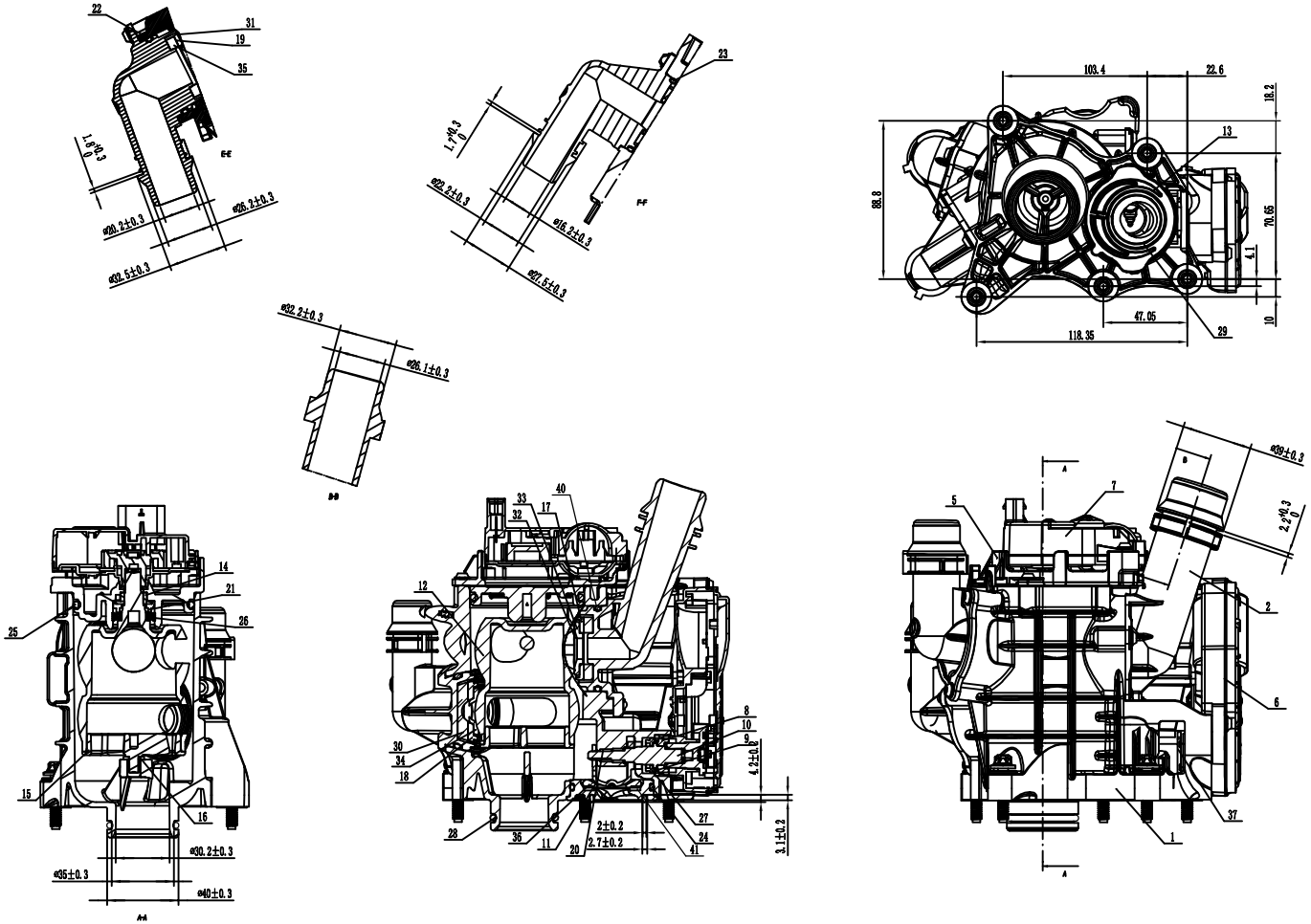

技术要求：

1；毛刺小于0.1。

2；零件无走料不足裂纹等缺陷

3；零件符合ROHS标准

4；颜色为黑色

未注尺寸公差	0 6 ±0.3 6 30 ±0.5 30 120 ±1 120 315 ±1.4 315 1000 ±1.8		角度	±1
A	日期			2025.02.09
版本	内容			

材料:	名称	调温器总成	设计	
重量: 1220 g			审核	
比例:	图号	11538642560	批准	

宁波利宝来汽车部件科技有限公司