序号	名称	规格	数量	材料	备注
1	胶体	黑色	1	PPS-GF40	
2	弯管（细）	黑色	1	PPS-GF40	
3	弯管（粗）	黑色	1	PPS-GF40	
4	双通弯管	黑色	1	PPS-GF40	
5	小管	黑色	1	PPS-GF40	
6	电机盖板	黑色	1	PPS-GF40	
7	球阀	黑色	1	PPS-GF40	
8	球阀挡圈	黑色	1	PPS-GF40	
9	胶体盖	黑色	1	PPS-GF40	
10	衬套螺丝	达克罗	5	10B21	234螺栓
11	O型圈	ø35ø3ø41	1	EPDM	硬度65HA±5HA
12	胶体盖O型圈	ø60ø3.25ø66.5	1	EPDM	硬度65HA±5HA
13	弯管（粗）O型圈	ø39.2ø2.95ø45.1	1	EPDM	硬度65HA±5HA
14	弯管（细）O型圈	ø28.5ø2.5ø33.5	1	EPDM	硬度65HA±5HA
15	小管O型圈	ø19.3ø2.4ø24.1	1	EPDM	硬度65HA±5HA
16	双通弯管O型圈	ø34.5ø2.8ø40.1	1	EPDM	硬度65HA±5HA
17	底部密封圈	/	1	EPDM	硬度65HA±5HA
18	弯管（粗）四氟衬套	/	1	聚四氟乙烯	
19	弯管（细）四氟衬套	/	1	聚四氟乙烯	
20	双通弯管四氟衬套	/	1	聚四氟乙烯	
21	弯管（粗）橡胶衬垫	/	1	EPDM	
22	弯管（细）衬垫衬套	达克罗	1	EPDM	
23	双通弯管橡胶衬垫	达克罗	1	EPDM	
24	弯管（粗）波形弹簧	/	1	SUS631	
25	弯管（细）波形弹簧	/	1	SUS631	
26	双通弯管波形弹簧	/	1	SUS631	
27	自攻螺丝	/	26	SWRCH22A	专用
28	大执行器	/	1	/	
29	小执行器	/	1	/	
30	底部盖板	/	1	/	
31	底部盖板密封圈	/	1	EPDM	硬度65HA±5HA
32	底部盖板四氟衬套	/	1	聚四氟乙烯	
33	底部盖板橡胶衬垫	/	1	EPDM	硬度65HA±5HA
34	底部盖板波形弹簧	/	1	SUS631	

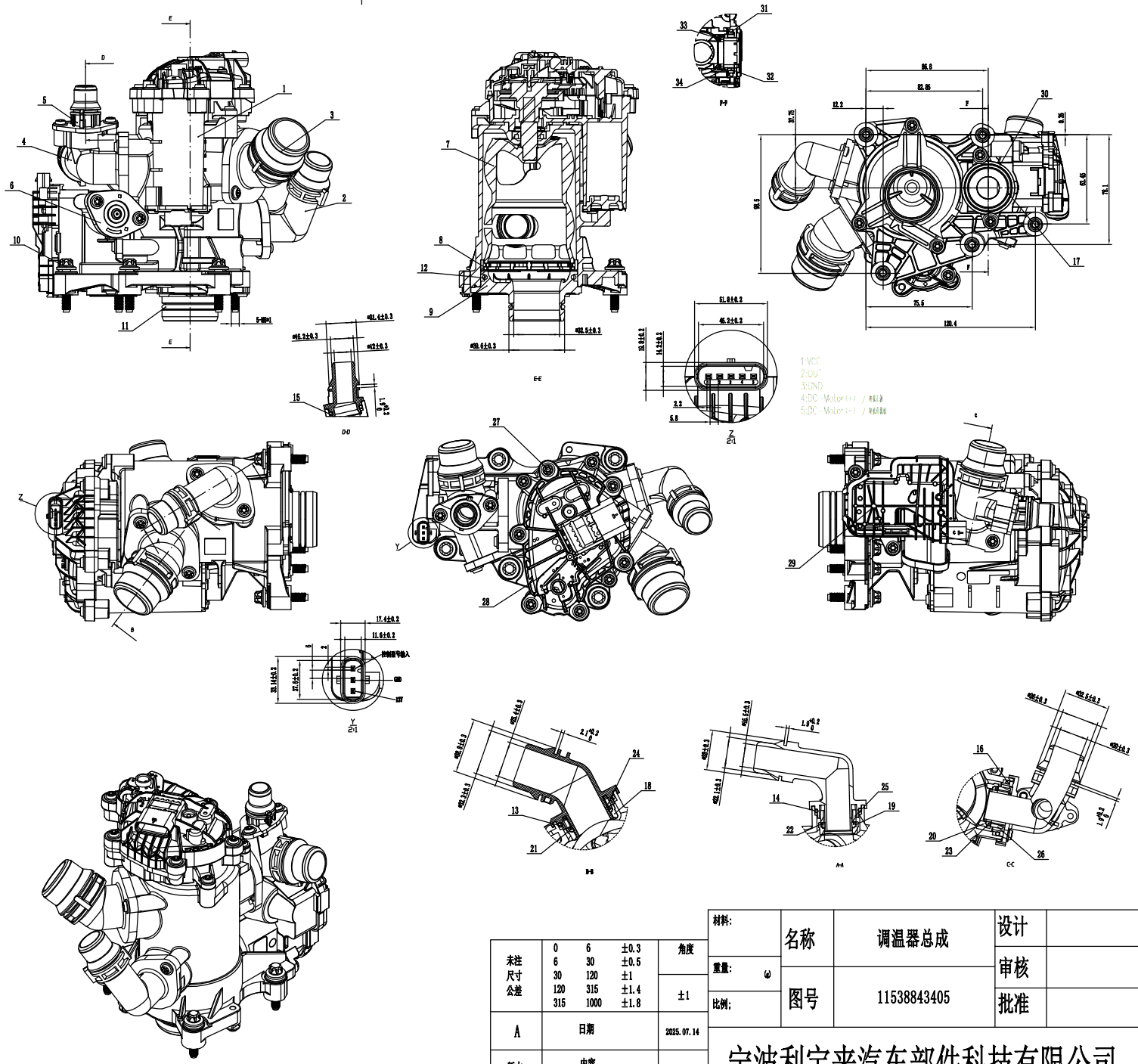

未注尺寸公差				角度
	0	6	±0.3	
	6	30	±0.5	
	30	120	±1	
	120	315	±1.4	±1
	315	1000	±1.8	
A	日期			2025.07.14
版本	内容			

材料:	名称	调温器总成	设计	
重量: g			审核	
比例:	图号	11538843405	批准	

宁波利宝来汽车部件科技有限公司